Bedienungsanleitung • User's Manual • Manuel utilisateur

HÜRNER

Schälwerkzeug für Sattelflächen und Rohrenden Größe 2
Scraper/Peeler for Saddle Areas and Pipe Butts Size 2
Gratteur pour zones en selle et bouts de tubes de taille 2

HÜRNER SCHWEISSTECHNIK GmbH
Nieder-Ohmener Str. 26
35325 Mücke (Atzenhain)
+49 (0)6401 91 27 0
+49 (0)6401 91 27 39
info@huerner.de
http://www.huerner.de

HÜRNER
SCHWEISSTECHNIK

Version September 2014

Inhalt

1 Einleitung 5
2 Sicherheitshinweise 5
2.1 Bedienungsanleitung 5
2.2 Symbolerklärung 5
2.3 Verpflichtung des Betreibers, organisatorische Maßnahmen 5
2.4 Bauliche Veränderungen am Produkt 6
2.5 Gewährleistung und Haftung 6
3 Produktbeschreibung 6
3.1 Einsatz und bestimmungsgemäße Verwendung 6
3.2 Technische Daten 6
3.2.1 Technische Daten Rohrschälwerkzeug Größe 2 6
3.3 Ausstattung und Zubehör 7
3.4 Bedienelemente 7
4 Bedienung 7
5 Wartung und Lagerung 8
5.1 Allgemein 8
5.2 Pflege 8
5.3 Lagerung 8
6 Anschrift für Wartung und Reparatur 8
Ersatzteile 9
Ersatzteile Sattelrohrschälgerät Größe 2 9

HÜRNER Schweißtechnik GmbH
Nieder-Ohmener Str. 26
35325 Mücke, Deutschland

1 Einleitung

Sehr geehrter Kunde,

Wir danken für das in unser Produkt gesetzte Vertrauen und wünschen Ihnen einen zufriedenen Arbeitsablauf.

Das **HÜRNER**-Sattel-Schälwerkzeuge, Größe 2 dient zur Vorbereitung von Sattelflächen und Enden von PE- und PP-Rohren und -Formteilen für die Verschweißung durch die Entfernung von Oxidation auf der Oberfläche des Werkstücks.

Bitte beachten Sie zu Ihrer Sicherheit die Hinweise zum bestimmungsgemäßen Gebrauch und die Unfallvorschriften genau.

Vielen Dank.

2 Sicherheitshinweise

Diese Bedienungsanleitung enthält wichtige Hinweise, um das Produkt sicherheitsgerecht zu bedienen, und ist von allen Personen zu beachten, die mit dem Werkzeug arbeiten.

2.1 Bedienungsanleitung

Die Bedienungsanleitung ist in Kapitel untergliedert, welche die verschiedenen Funktionen des Produkts erklären. Alle Rechte, insbesondere das Recht der Vervielfältigung oder Reproduktion in jeglicher Form (Druck oder Datenerfassung) und Verbreitung sowie der Übersetzung bleiben vorbehalten und bedürfen der schriftlichen Genehmigung.

2.2 Symbolerklärung

In der Betriebsanleitung werden folgende Benennungen und Zeichen für Gefährdungshinweise verwendet:

Vorsicht

Dieses Zeichen bedeutet, dass Nichtbeachten einer Anweisung zu einer möglicherweise gefährlichen Situation führt, die eventuell Verletzungen oder Sachbeschädigungen zur Folge hat.

Wichtig

Dieses Symbol gibt wichtige Hinweise für den sachgerechten Umgang mit dem Werkzeug. Das Nichtbeachten dieses Zeichens kann zu Störungen und Schäden am Produkt führen.

Hinweis

Unter diesem Symbol erhalten Sie Anwendungstipps und nützliche Informationen, welche eine effektivere und wirtschaftlichere Nutzung des Produkts ermöglichen.

2.3 Verpflichtung des Betreibers, organisatorische Maßnahmen

Der Betreiber verpflichtet sich, nur Personen mit dem Produkt arbeiten zu lassen,

- die mit den grundlegenden Vorschriften über Arbeitssicherheit und Unfallverhütung vertraut und in die Handhabung des Produkts eingewiesen sind
- sowie das Sicherheitskapitel und die Warnhinweise in dieser Betriebsanleitung gelesen und verstanden haben.

Die Betriebsanleitung ist ständig am Einsatzort des Produkts aufzubewahren. Sie muss für das Bedienpersonal jederzeit und ohne großen Aufwand einsehbar sein.

2.4 Bauliche Veränderungen am Produkt

- Ohne Genehmigung des Herstellers dürfen keine Veränderungen, An- oder Umbauten am Produkt vorgenommen werden.
- Produktteile in nicht einwandfreiem Zustand sind sofort auszutauschen.
- Es sind nur Originalersatz- und -verschleißteile zu verwenden.
- Bei Bestellungen ist immer die Artikelnummer anzugeben.

2.5 Gewährleistung und Haftung

Grundsätzlich gelten unsere Allgemeinen Verkaufs- und Lieferbedingungen. Gewährleistungs- und Haftungsansprüche bei Personen- und Sachschäden sind ausgeschlossen, wenn sie auf eine oder mehrere der folgenden Ursachen zurückzuführen sind:

- Nicht bestimmungsgemäße Verwendung des Produkts.
- Unsachgemäßes Transportieren, Montieren, Inbetriebnehmen, Bedienen und Warten des Produkts.
- Nichtbeachtung der Hinweise in der Betriebsanleitung.
- Eigenmächtige bauliche Veränderungen am Produkt.
- Mangelhafte Überwachung von Produktteilen, die dem Verschleiß unterliegen.
- Unsachgemäß durchgeführte Reparaturen.
- Katastrophenfälle durch Fremdeinwirkung und höhere Gewalt.

3 Produktbeschreibung

3.1 Einsatz und bestimmungsgemäße Verwendung

Das Schälwerkzeug für Rohrsättel wurde speziell für den Baustelleneinsatz entwickelt, um an Ort und Stelle die Sättel für die Schweißung vorzubereiten.

Einsatzbereich des Werkzeugs **Größe 2**:
DA 63, 75, 90, 110, 125, 140, 160, 180 mm

Jeder darüber hinaus gehende Gebrauch gilt als nicht bestimmungsgemäß. Für daraus resultierende Schäden haftet der Hersteller nicht. Das Risiko trägt allein der Benutzer.

3.2 Technische Daten

3.2.1 Technische Daten Rohrschälwerkzeug Größe 2

Produkt

Gewicht:	ca. 4,9 kg
geeignet für DA:	63 - 180 mm
max. Platzbedarf	332,5 x 274 x 89 mm

Transportkoffer

Abmessungen:	410 x 365 x 185 mm
Gewicht:	ca. 4,1 kg

3.3 Ausstattung und Zubehör

Folgendes Werkzeug und Zubehör ist im Erstlieferumfang enthalten:

1 x Transportkoffer
1 x Schlüssel T 6 x 50
1 x Spezialfett
1 x Bedienungsanleitung

3.4 Bedienelemente

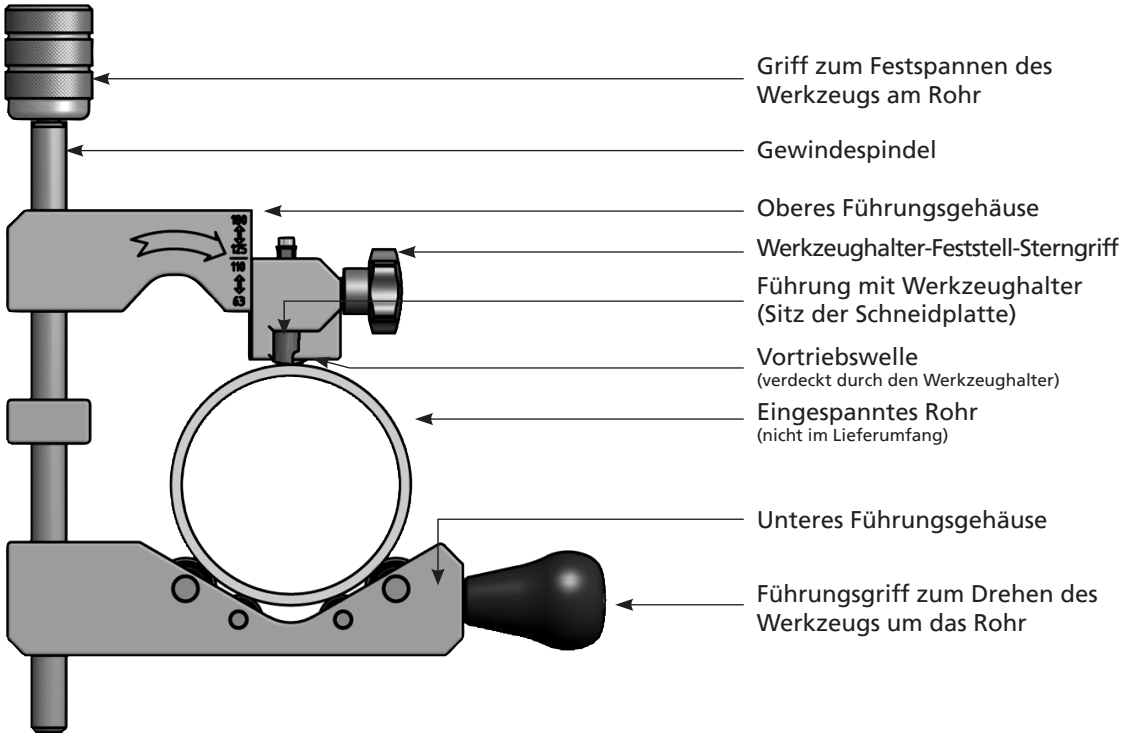

4 Bedienung

- Zeichnen Sie den am Sattel bzw. am Rohrende abzuschälenden Bereich am Rohr mit einem Marker an.
- Setzen Sie den beweglichen Teil am vorderen Ende des oberen Führungsgehäuses (mit Werkzeughalter und Vortriebswelle) in die Position, die dem Durchmesser des zu bearbeitenden Rohrs entspricht: 110 mm oder kleiner bzw. 125 mm oder größer. Dabei hilft die Skala am oberen Führungsgehäuse: oben abschließend am oberen Rand oder am Skalenstrich. Zum Lösen und Festsetzen des beweglichen Teils dient der Sterngriff an seinem vorderen Ende.
- Öffnen Sie das Schälwerkzeug am Griff zum Festspannen so weit, dass oberes und unteres Führungsgehäuse das zu schälende Rohr umfassen.
- Positionieren Sie das Schälwerkzeug so am Rohr, dass die Schneidplatte über dem von der Gewindespindel gesehen rechten Ende des Schälbereichs steht.
- Spannen Sie das Schälwerkzeug mit dem dazu vorgesehenen Griff so am Rohr fest, dass dieses im unteren Führungsgehäuse liegt und die Schneidplatte am höchsten Punkt seines Umfangs angreift.
- Führen Sie das Schälwerkzeug mittels des Führungsgsgriffs zügig und gleichmäßig in Richtung des auf ihm abgebildeten Pfeils um das Rohr. Dabei muss sich ein weitestgehend durchgängiger Schälspan bilden.
- Die leicht schräg gestellte Vortriebswelle sorgt während des Umlaufens um das Rohr automatisch für gleichmäßigen Vortrieb in Richtung auf das andere Ende des Schälbereichs bzw. die Rohrendkante.

Wichtig

Während des Schälvorganges muss das Schälwerkzeug gleichmäßig am Griff geführt werden, um das Verkanten zu verhindern!

- Öffnen Sie das Schälwerkzeug am Griff für das Festspannen wieder und ziehen Sie es vom Rohr.

5 Wartung und Lagerung

5.1 Allgemein

- Beschädigte Teile sofort ersetzen.
- Bei Instandsetzungsarbeiten nur Original-Ersatzteile verwenden.

Wichtig

Vorgeschriebene Wartungs- und Inspektionsarbeiten sind fristgerecht auszuführen. Nach DVS 2208-1 ist eine jährliche Wartung vorgeschrieben. Gemäß Anforderung wird diese bei HÜRNER Schweißtechnik bzw. autorisierten Servicepartnern durchgeführt und mit einem einem Prüfprotokoll gemäß DVS 2208-1 dokumentiert.

- Trocken lagern.
- Vor starken Erschütterungen und Stößen schützen.
- Das Werkzeug ist sorgfältig zu handhaben.

5.2 Pflege

- Gewindespindel und Lager/Stifte sauber halten und leicht einölen.
- Die Schneidplatte ist zweiseitig zu verwenden. Die beiden Schneidkanten liegen 180° einander gegenüber. Um die andere Kante zu verwenden, die Befestigung lösen, die Klinge drehen und die Befestigung wieder gut anziehen.
- Kugellager sind wartungsfrei.

5.3 Lagerung

- Bei Nichtbenutzung des Schälwerkzeugs für Rohrsättel ist dieses im dafür vorgesehenen Transportkoffer zu lagern.

6 Anschrift für Wartung und Reparatur

HÜRNER Schweißtechnik
Nieder-Ohmener Str. 26
35325 Mücke, Deutschland

Tel.: +49 (0)6401 9127 0
Fax: +49 (0)6401 9127 39

Web: www.huerner.de
Mail: info@huerner.de

Hinweis

Technische Änderungen am Produkt bleiben vorbehalten.

Ersatzteile

Ersatzteile Sattelrohrschälgerät Größe 2

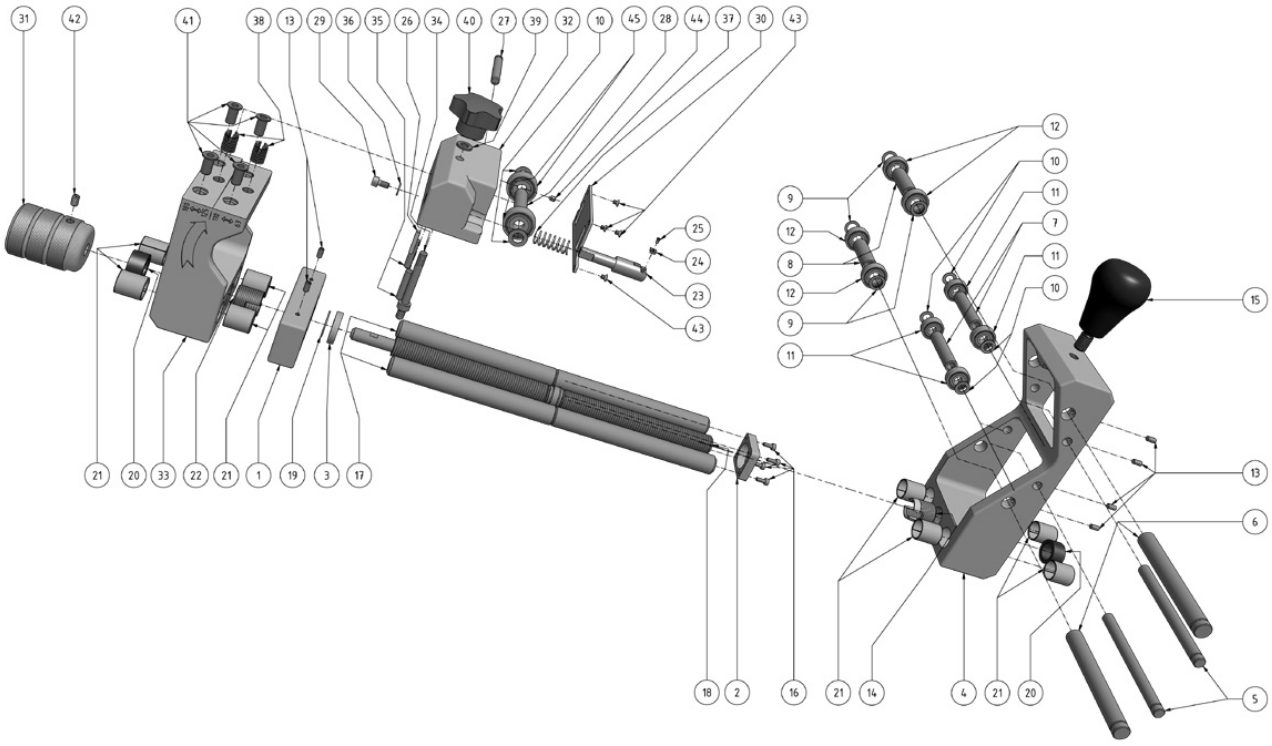

Ziff.	Art. Nr.	Bezeichnung	Anz.
1	KVR-113	Mittlere Führung	1
2	KVR-111	Lagersicherungselement	1
3	KVR-109	Rillenkugellager D26	1
4	KVR-115	Unteres Führungsgehäuse	1
5	KVR-124	Achse D8	2
6	KVR-123	Achse D12	2
7	KVR-129	Distanzhülse D12	2
8	KVR-130	Distanzhülse D16	2
9	KVR-136	Passscheibe D12	4
10	KVR-137	Passscheibe D8	6
11	KVR-108	Rillenkugellager D22	4
12	KVR-110	Rillenkugellager D28	4
13	KVR-121	Gewindestift M4x8	6
14	KVR-133	Gewindeeinsatz 16x2 R	1
15	KVR-135	Führungsgriff	1
16	KVR-119	Zylinderkopfschraube M3x8	4
17	KVR-114	Führung Achse	2
18	KVR-134	Gewindespindel	1
19	KVR-118	Sicherungsring	1
20	KVR-127	Gleitlager Kunststoff	2
21	KVR-126	Gleitlager PTFE	8
22	KVR-132	Gewindeeinsatz 16x2 L	1
23	KVR-20	Werkzeughalter	1
24	KVR-21	Wendeschneidplatte	1

Ziff.	Art. Nr.	Bezeichnung	Anz.
25	KVR-22	Schraube Wendeschneidplatte	1
26	KVR-139	Zylinderstift D3	1
27	KVR-125	Achse D8 oben	1
28	KVR-128	Distanzhülse D10	1
29	KVR-146	Zylinderkopfschraube M4x8	1
30	KVR-143	Abdeckblech	1
31	KVR-142	Spanngriff	1
32	KVR-161	Oberes Führungsgehäuse, bewegl.	1
33	KVR-162	Oberes Führungsgehäuse, feststeh.	1
34	KVR-163	Welle	1
35	KVR-164	Zylinderstift D5	1
36	KVR-138	Unterlegscheibe D4	1
37	KVR-18	Druckfeder	1
38	KVR-165	Gewindeeinsatz M6	2
39	KVR-159	Passscheibe D8	1
40	KVR-157	Sterngriff	1
41	KVR-158	Gleitlager mit Flansch	4
42	KVR-122	Gewindestift M5x8	1
43	KVR-145	Senkschraube M3x5	4
44	KVR-120	Gewindestift M4x5	1
45	KVR-160	Rillenkugellager D24	2
46	KVR-42	Bedienungsanleitung	1
47	KVR-71	Werkzeugspezifisches Schmierfett	1
48	KVR-43	Koffer (Gr. 2)	1
49	216-103-061	Torx-Schraubenzieher	1

Contents

1 Introduction 5
2 Safety Messages 5
2.1 The User's Manual 5
2.2 Explaining Icons 5
2.3 Operator's Responsibilities, Measures of Organization 5
2.4 Technical Modifications to the Product 6
2.5 Warranty and Liability 6
3 Product Description 6
3.1 Operating Range and Intended Use 6
3.2 Technical Specifications 6
3.2.1 Technical Specifications Size 2 Pipe Peeler/Scraper 6
3.3 Parts and Accessories 7
3.4 Components for Operating and Handling 7
4 Operation 7
5 Maintenance and Storage 8
5.1 General 8
5.2 Maintenance 8
5.3 Storage 8
6 Service and Repair Contact 8
Parts 9
Parts Pipe Scraping/Peeling Tool for Saddle Areas, Size 2 9

HÜRNER Schweisstechnik GmbH
Nieder-Ohmener Str. 26
35325 Mücke, Germany

1 Introduction

Dear Customer:

Thank you very much for purchasing our product. We are confident that it will meet your expectations.

The **HÜRNER** Saddle Scraping/Peeling Tool, size 2 is used to prepare the saddle area or the butt of PE and PP pipes and fittings for jointing operations by way of removing oxidation on the surface of the piping component.

To ensure maximum operation safety, please conform to the appropriate messages in this booklet and the regulations for the prevention of accidents.

Thank you.

2 Safety Messages

This User's Manual contains important instructions for the safe operation of the product. Every person who uses the tool will have to conform to the instructions of this manual.

2.1 The User's Manual

The User's Manual is presented according to sections which explain the different functions of the product. All rights, in particular the right to copy or reproduce (in print or electronic form) and disseminate as well as to translate, are reserved and subject to prior written authorization.

2.2 Explaining Icons

The following expressions and icons are used in this User's Manual to refer to safety-related issues:

Caution

This icon indicates that non-compliance may result in a hazardous situation that possibly causes bodily injury or material damage.

Important

This icon indicates important messages related to the correct use of the product. Non-compliance may cause problems of operation and damage to the product.

Info

This icon indicates tips and useful information for using the product more efficiently and more economically.

2.3 Operator's Responsibilities, Measures of Organization

It is under the operator's responsibility to ensure that only such persons use the product:

- who know the fundamental regulations for workplace safety and the prevention of accidents and have been trained to properly use the product;
- who have read and understood the safety-related section and the safety messages in this manual.

The User's Manual has to be kept at the location where the product is used at all times. It has to be available and easily accessible to the operator.

2.4 Technical Modifications to the Product

- Changes, additions, or modifications to the product are acceptable only with the manufacturer's prior confirmation.
- Parts of the product that do not work properly have to be replaced immediately.
- Only genuine spart parts and consumables are acceptable.
- When ordering, please specify the part number.

2.5 Warranty and Liability

Our General Terms and Conditions of Sale and Delivery are applicable in all cases. We can in no circumstances be held responsible or liable for such material damage or bodily injury as may have been caused by one or several of the following:

- unintended use of the product,
- improper transport, installation, check-out, operation, or maintenance of the product,
- non-compliance with the instructions in the User's Manual,
- technical modifications to the product without prior confirmation,
- insufficient service of wear and tear parts of the product,
- improper repairs,
- disasters caused by forces beyond our control or force majeure.

3 Product Description

3.1 Operating Range and Intended Use

The Scraping Tool for Pipe Saddles was developed specifically for worksite use and is designed for the preparation of pipe saddles prior to jointing.

Operating range of the **Size 2** tool:
O.D. 63, 75, 90, 110, 125, 140, 160, 180 mm.

Any and all other uses are considered unintended. The manufacturer cannot be held responsible in any circumstances for such damage as may result from unintended use, which is at the user's exclusive risk.

3.2 Technical Specifications

3.2.1 Technical Specifications Size 2 Pipe Peeler/Scraper

Product

Weight	approx. 4.1 kg
Operating Range	O.D. 63 - 180 mm
Max. Space Req.	332,5 x 274 x 89 mm

Transport Case

Dimensions	410 x 365 x 185 mm
Weight	approx. 4.1 kg

3.3 Parts and Accessories

The following parts and accessories are shipped at delivery:
1 x Transport Case
1 x Key T 6 x 50
1 x Specialty Grease
1 x User's Manual

3.4 Components for Operating and Handling

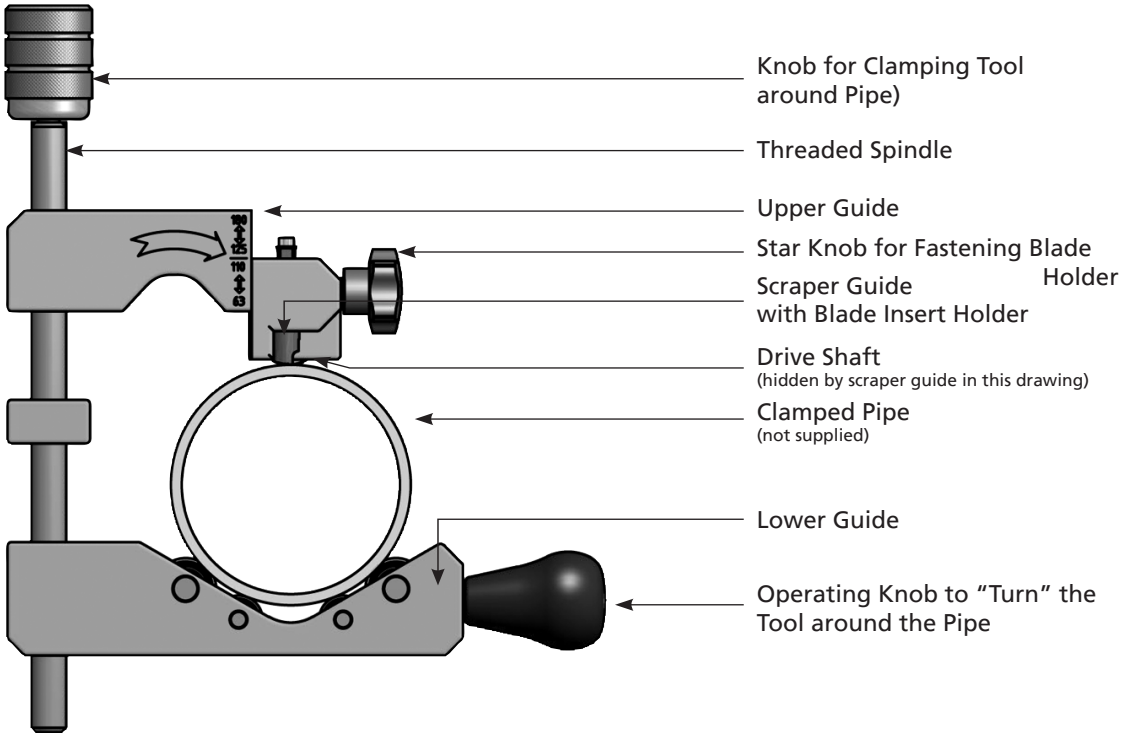

4 Operation

- Using a suitable pen, mark the edges of the area of the pipe at the saddle or at the butt which must be scraped.
- Position the movable front part of the upper guide of the tool (that holds the scraper guide and the drive shaft) as required by the diameter of the pipe that is going to be scraped: respectively, 110 mm and smaller or 125 mm and larger. Use the graduation on the upper guide for reference: top edge flush with the upper guide or with the graduation mark. To loosen and fasten the movable part of the upper guide, use the star knob at its front.
- Using the knob for clamping it, open the scraper to the point where upper and lower guide are wide enough apart to fit around the pipe.
- Position the scraper on the pipe in such a way that the blade insert hovers over the right-hand edge, as seen from the threaded spindle, of the area that is going to be scraped.
- Using the appropriate knob, clamp the scraper around the pipe, ensuring that the pipe lies properly in the lower guide and that the blade insert touches the highest point of its circumference.
- Holding it by the operating knob, slide the scaping tool swiftly and in a consistent motion around the pipe in the direction of the arrow depicted on it. A mostly continuous blade of shaving should form.
- By the very circular motion of the scraper, the slightly tilted drive shaft will move it automatically towards the far edge of the area to be scraped or towards the edge of the pipe butt.

Important

While scraping/peeling the pipe, make sure the motion is consistent, in order to prevent its tilting on the pipe.

- Open the tool at the knob for clamping it and slide it off the pipe.

5 Maintenance and Storage

5.1 General

- Replace damaged parts immediately.
- When servicing the product, always use genuine spare parts.

Important

Mandatory service and maintenance work has to be performed at the proper intervals. Pursuant to DVS 2208-1, one service check-up per year is required. Under the applicable standard, HÜRNER Schweisstechnik or its authorized service partners perform this check-up and document it by a check report in compliance with DVS 2208-1.

- Store in a dry location.
- Protect from strong vibrations and shocks.
- When using the product, handle with care.

5.2 Maintenance

- Keep threaded spindle and bearings/shafts clean and lubricate them slightly.
- The blade insert can be used on two edges. The two cutting edges are 180 degrees opposite each other. To use the other blade edge, loose its fastener, turn it, and be sure to properly retighten the fastener.
- Bearings do not require maintenance.

5.3 Storage

- When the scraping/peeling tool for pipe saddles is not in use, store it in its dedicated transport case.

6 Service and Repair Contact

HÜRNER Schweisstechnik
Nieder-Ohmener Str. 26
35325 Mücke, Germany

Tel.: +49 (0)6401 9127 0
Fax: +49 (0)6401 9127 39

Web: www.huerner.de

E-mail: info@huerner.de

Info

We reserve the right to change technical specs of the product without prior notice.

Parts

Parts Pipe Scraping/Peeling Tool for Saddle Areas, Size 2

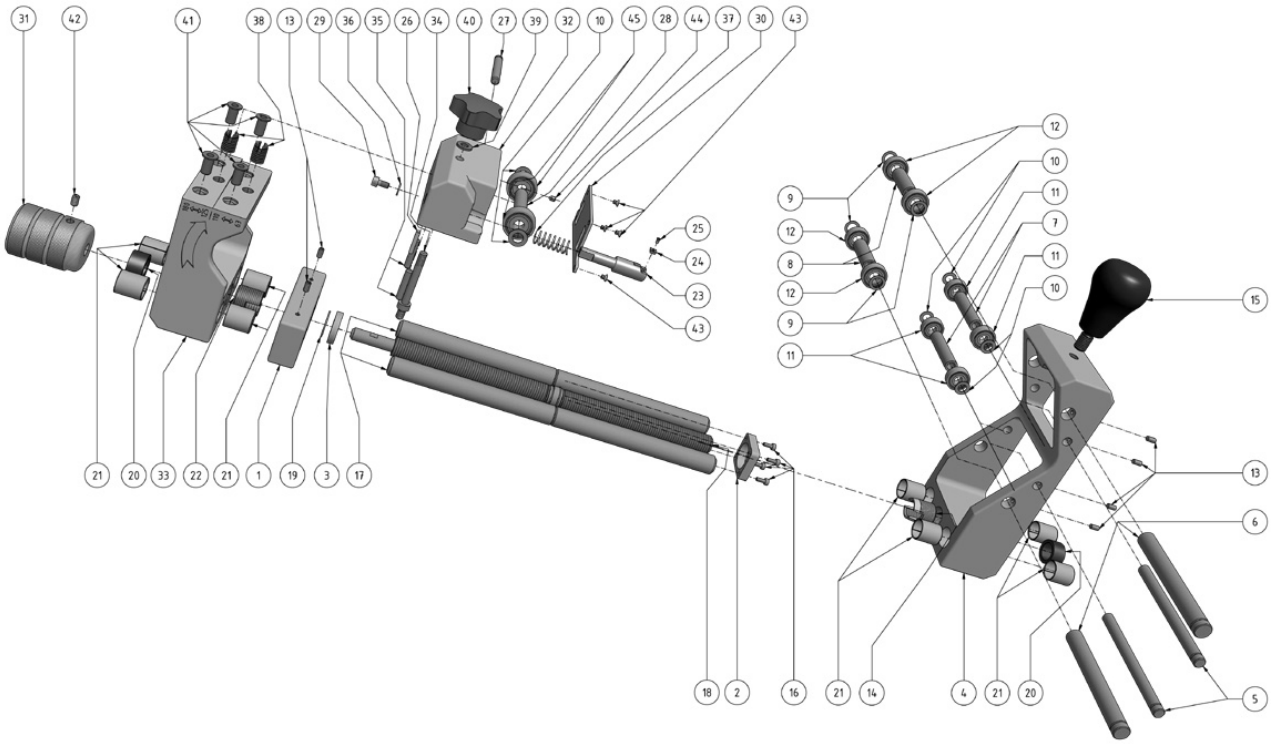

Item	P/N	Description	Qty
1	KVR-113	Center Block	1
2	KVR-111	Bearing Locking Ring	1
3	KVR-109	Groove Ball Bearing D26	1
4	KVR-115	Lower Guide	1
5	KVR-124	Shaft D8	2
6	KVR-123	Shaft D12	2
7	KVR-129	Spacer D12	2
8	KVR-130	Spacer D16	2
9	KVR-136	Shim Washer D12	4
10	KVR-137	Shim Washer D8	6
11	KVR-108	Groove Ball Bearing D22	4
12	KVR-110	Groove Ball Bearing D28	4
13	KVR-121	Grub Screw M4x8	6
14	KVR-133	Threaded Insert 16x2 R	1
15	KVR-135	Turning Operating Handle	1
16	KVR-119	Cylinder Head Screw M3x8	4
17	KVR-114	Guide Shaft	2
18	KVR-134	Threaded Spindle	1
19	KVR-118	Locking Ring	1
20	KVR-127	Sliding Bushing Plastic	2
21	KVR-126	Sliding Bushing PTFE	8
22	KVR-132	Threaded Insert 16x2 L	1
23	KVR-20	Blade Insert Holder	1
24	KVR-21	Turning Multiple Blade Insert	1

Item	P/N	Description	Qty
25	KVR-22	Screw for Turning Mult. Blade Insert	1
26	KVR-139	Cylindrical Parallel Pin D3	1
27	KVR-125	Shaft D8, upper	1
28	KVR-128	Spacer D10	1
29	KVR-146	Cylinder Head Screw M4x8	1
30	KVR-143	Masking Metal Sheet	1
31	KVR-142	Clamping Knob	1
32	KVR-161	Upper Guide, movable	1
33	KVR-162	Upper Guide, fixed	1
34	KVR-163	Threaded Shaft	1
35	KVR-164	Cylindrical Parallel Pin D5	1
36	KVR-138	Washer D4	1
37	KVR-18	Blade Holder Compression Load Spring	1
38	KVR-165	Threaded Insert M6	2
39	KVR-159	Shim Washer D6 plastic	1
40	KVR-157	Star Handle	1
41	KVR-158	Sliding Bushing w/ Flange	2
42	KVR-122	Grub Screw M5x8	1
43	KVR-145	Countersunk Screw M3x5	4
44	KVR-120	Grub Screw M4x5	1
45	KVR-160	Ball Bearing D24	2
46	KVR-42	User's Manual	1
47	KVR-71	Machine Grease, special for tool	1
48	KVR-43	Case (size 2)	1
49	216-103-061	Torx Screwdriver	1

Sommaire

1 Introduction 5
2 Consignes de sécurité 5
2.1 Le manuel utilisateur 5
2.2 Explication des symboles 5
2.3 Responsabilités de l'utilisateur, mesures d'organisation 5
2.4 Modifications techniques du produit 6
2.5 Garantie et responsabilité 6
3 Descriptif du produit 6
3.1 Plage utile et utilisation prévue 6
3.2 Fiche technique 6
3.2.1 Fiche technique du gratteur de tubes, Taille 2 6
3.3 Pièces et accessoires 7
3.4 Éléments pour manipuler l'outil 7
4 Manipulation 7
5 Entretien et stockage 8
5.1 Généralités 8
5.2 Entretien 8
5.3 Stockage 8
6 Coordonnées pour la maintenance et la réparation 8
Pièces détachées 9
Pièces détachées du gratteur de tubes pour selles Taille 2 9

HÜRNER Schweisstechnik GmbH
Nieder-Ohmener Str. 26
35325 Mücke, Allemagne

1 Introduction

Cher Client,

Nous vous félicitons de l'achat de notre produit et vous remercions de la confiance que vous nous témoignez. Nous sommes confiants qu'il vous donnera entière satisfaction.

L'outil **HÜRNER** à gratter en selle pour tubes, de taille 2, sert à préparer à l'assemblage la zone en selle ou le bout des tubes et pièces de tuyauterie en PE et PP par l'élimination des couches d'oxydation sur la surface des pièces à travailler.

Pour votre sécurité, veuillez respecter scrupuleusement les consignes données dans le présent manuel et les règlements de prévention des accidents.

Merci beaucoup.

2 Consignes de sécurité

Le présent manuel de l'utilisateur contient des informations importantes sur l'utilisation en toute sécurité du produit. Elles sont à respecter par toutes les personnes qui manipulent l'outil.

2.1 Le manuel utilisateur

Le Manuel utilisateur est divisé en plusieurs sections destinées à expliquer les fonctionnalités du produit. Tous droits, notamment de copie et de reproduction (sur support papier ou numérique) et de diffusion ainsi que de traduction sont réservés et soumis à l'autorisation préalable écrite.

2.2 Explication des symboles

Les symboles et expressions suivants sont utilisés, dans le manuel, pour identifier des paragraphes qui renvoient à des dangers potentiels.

Attention

Ce symbole indique que le non-respect d'une consigne peut entraîner une situation dangereuse provoquant potentiellement des blessures corporelles ou des dommages matériels.

Important

Ce symbole indique une remarque importante quant à l'utilisation correcte du produit. Son non-respect peut entraîner des dysfonctionnements et des dommages subis par le produit.

Info

Ce symbole indique des informations et des astuces utiles pour se servir du produit de manière plus efficace et plus économique.

2.3 Responsabilités de l'utilisateur, mesures d'organisation

Il est sous la responsabilité de l'utilisateur de s'assurer que le produit n'est mis en service que par :

- des personnes ayant pris connaissance des règlements relatifs aux conditions de travail et à la prévention des accidents, et ayant été initiées au produit ;
- des personnes ayant lu et compris la section sur la sécurité et les consignes de sécurité du présent manuel.

Le Manuel de l'utilisateur doit être disponible à tout moment à l'endroit

où le produit est en service. Il doit être facilement lisible et accessible pour l'utilisateur.

2.4 Modifications techniques du produit

- Les changements, ajouts et modifications dont le produit pourrait faire l'objet ne sont acceptables que sous réserve de la confirmation préalable par le fabricant.
- Des éléments endommagés du produit doivent être remplacés immédiatement.
- Il ne faut utiliser que des pièces détachées et consommables originaux.
- Veuillez mentionner la référence de la pièce lors des commandes.

2.5 Garantie et responsabilité

Dans tous les cas, nos Conditions générales de vente et de livraison s'appliquent. En aucun cas, nous ne saurions être tenus responsables des dommages matériels ou corporels qui surviendraient suite à :

- l'utilisation non prévue du produit,
- le transport, le montage, la mise en route, la manipulation ou la maintenance inadéquats du produit,
- le non-respect des consignes du manuel utilisateur,
- des modifications techniques apportées au produit sans confirmation préalable,
- la maintenance insuffisante des pièces du produit soumises à l'usure,
- des réparations inadéquates,
- des catastrophes provoquées par des forces hors de notre contrôle ou des cas de force majeure.

3 Descriptif du produit

3.1 Plage utile et utilisation prévue

Le gratteur en selle pour les tubes est conçu pour l'utilisation en chantier, pour la préparation de la selle des tubes en plastique avant l'assemblage.

Plage de service de l'outil de **Taille 2** :
d.ext. 63, 75, 90, 110, 125, 140, 160, 180 mm.

Tout autre usage est réputé non prévu. Le fabricant ne pourra en aucun cas être tenu responsable des dommages qui surviendraient suite à l'utilisation non prévue de l'outil, qui se fait aux risques et périls de l'utilisateur.

3.2 Fiche technique

3.2.1 Fiche technique du gratteur de tubes, Taille 2

Produit

Poids	4,1 kg env.
Plage utile	d.ext. 63 - 180 mm
Encomb[ment] maxi.	332,5 x 274 x 89 mm

Mallette de transport

Dimensions	410 x 365 x 185 mm
Poids	4,1 kg env.

3.3 Pièces et accessoires

À la livraison, les pièces et accessoires suivants sont fournis :

1 x Mallette de transport
1 x Clé T 6 x 50
1 x Graisse spécialisée
1 x Manuel utilisateur

3.4 Éléments pour manipuler l'outil

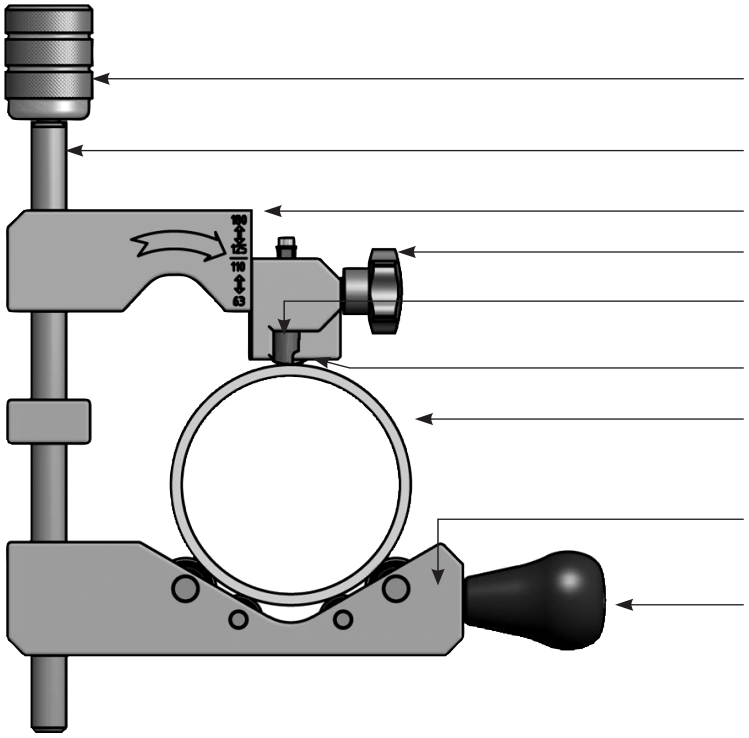

4 Manipulation

- À l'aide d'un stylo adapté, marquer la zone de la selle ou à l'extrémité du tube, qui doit être grattée.
- Ajuster la position de l'élément mobile au front de la partie supérieure de la cage (qui porte le guide de grattage et l'arbre d'entraînement) telle que la demande le diamètre du tube qui sera traité : soit 110 mm ou plus petit, soit 125 mm ou plus grand. L'échelle reportée sur la partie supérieure de la cage vous aide : haut de l'élément mobile soit au niveau du haut de la partie supérieure de la cage, soit au niveau de la marque graduée sur elle. L'élément mobile se desserre et se serre à l'aide de la poignée-étoile sur son front.
- Par le manche tournant servant à serrer l'outil, l'ouvrir assez pour que les parties supérieure et inférieure de la cage puissent être posées en mâchoire autour du tube.
- Positionner l'outil à gratter sur le tube de telle façon que la lame et son logement se trouvent au-dessus de l'extrémité droite, en prenant la perspective depuis l'arbre fileté, de la zone à travailler.
- À l'aide du manche prévu à cet effet, serrer l'outil autour du tube tout en vérifiant que ce dernier se place bien dans la mâchoire inférieure et que la lame s'appuie contre le point culminant de son pourtour.
- Tenir le gratteur par son manche de manipulation et le faire tourner autour du tube dans le sens de la flèche reproduite sur lui, d'un mouvement rapide et uniforme. Un copeau relativement continu doit s'en dégager.
- Le mouvement circulaire même du gratteur provoque automatiquement son avance vers l'autre extrémité de la zone à travailler ou vers les bord du bout du tube, sous l'effet de l'arbre d'entraînement légèrement incliné.

Important

En grattant, faire attention à un mouvement cohérent et uniforme afin que l'outil ne bascule pas sur le tube.

- Ouvrir l'outil à l'aide du manche tournant servant à son serrage, puis le retirer du tube.

5 Entretien et stockage

5.1 Généralités

- Remplacer immédiatement les pièces endommagées.
- Pour l'entretien du produit, n'utiliser que les pièces d'origine.

Important

Les interventions de service et d'entretien qui sont de rigueur, doivent être réalisées aux intervalles indiqués. En application de la DVS 2208-1, une révision par an est obligatoire. Dans le respect de ses dispositions, HÜRNER Schweißtechnik ou son partenaire de service agréé la réalise et la documente au moyen d'un rapport de contrôle tel qu'il est demandé par la DVS 2208-1.

- Stocker le produit à l'abri de l'humidité.
- Le protéger des vibrations fortes et des chocs.
- Manipuler le produit avec soin.

5.2 Entretien

- Maintenir propres l'arbre fileté et les roulements/tiges et les huiler légèrement.
- Utiliser la plaquette à lames de ses deux côtés. Les deux bords coupants de la plaquette se trouvent l'une à 180° par rapport à l'autre. Pour la tourner, il faut desserrer sa fixation, puis tourner la plaquette et bien resserrer la fixation.
- Les roulements ne demandent pas de maintenance.

5.3 Stockage

- Quand le gratteur n'est pas en service, le conserver dans sa mallette de transport prévue à cet effet.

6 Coordonnées pour la maintenance et la réparation

HÜRNER Schweisstechnik
Nieder-Ohmener Str. 26
35325 Mücke, Allemagne

Tél. : +49 (0)6401 9127 0
Fax : +49 (0)6401 9127 39

Web: www.huerner.de

E-mail: info@huerner.de

Info

Nous nous réservons le droit d'apporter des modifications techniques au produit sans avis préalable.

Pièces détachées

Pièces détachées du gratteur de tubes pour selle, Taille 2

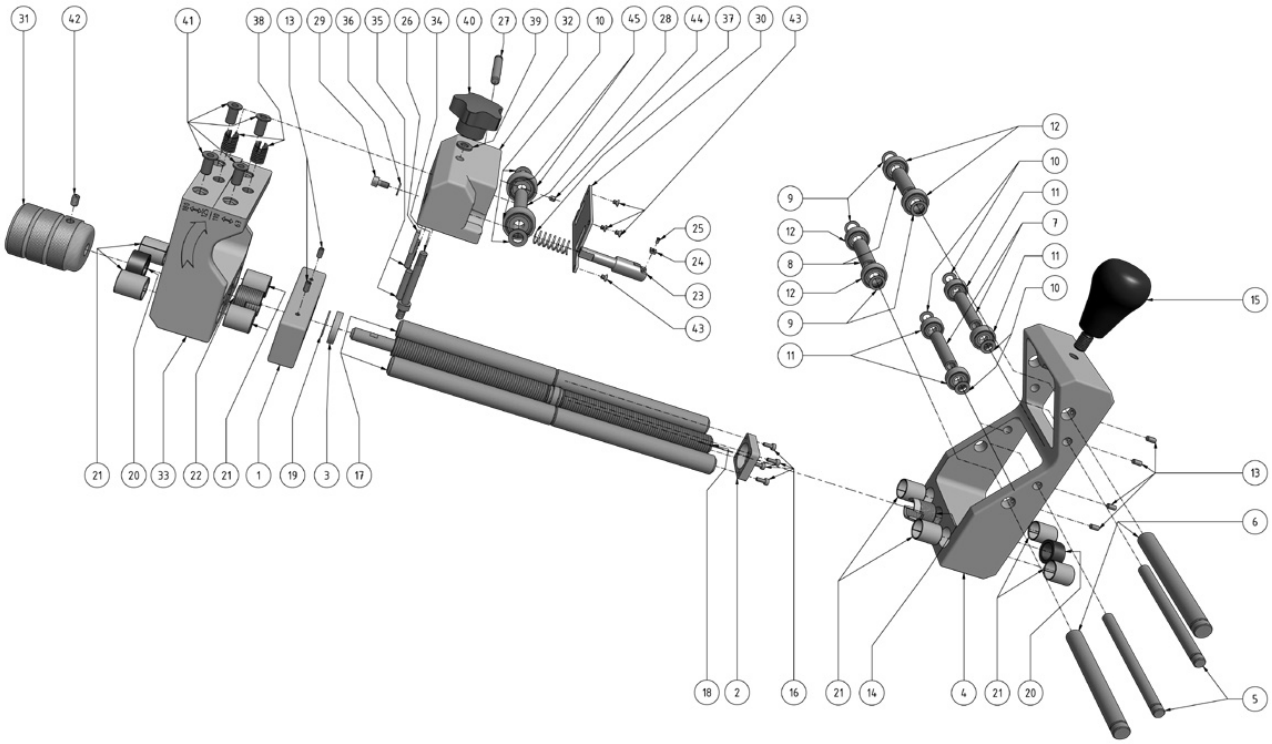

N°	Réf.	Désignation	Qté
1	KVR-113	Guide central	1
2	KVR-111	Anneau de blocage roulement	1
3	KVR-109	Roulement à rainure D26	1
4	KVR-115	Partie inférieure de cage	1
5	KVR-124	Arbre D8	2
6	KVR-123	Arbee D12	2
7	KVR-129	Tube d'espacement D12	2
8	KVR-130	Tube d'espacement D16	2
9	KVR-136	Rondelle d'ajustage D12	4
10	KVR-137	Rondelle d'ajustage D8	6
11	KVR-108	Roulement à rainure D22	4
12	KVR-110	Roulement à rainure D28	4
13	KVR-121	Vis sans tête M4x8	6
14	KVR-133	Douille filetée 16x2 dr.	1
15	KVR-135	Manche de manipulation	1
16	KVR-119	Vis à tête cylinreique M3x8	4
17	KVR-114	Guide d'arbre	2
18	KVR-134	Arbre fileté	1
19	KVR-118	Anneau de blocage	1
20	KVR-127	Roulement coulissant plastique	2
21	KVR-126	Roulement coulissant PTFE	8
22	KVR-132	Douille filetée 16x2 gau.	1
23	KVR-20	Logement de lame	1
24	KVR-21	Plaquette à lames réversible	1

N°	Réf.	Désignation	Qté
25	KVR-22	Vis de plaquette à lames réversible	1
26	KVR-139	Tige cylindrique D3	1
27	KVR-125	Arbre D8 supérieur	1
28	KVR-128	Tube d'espacement D10	1
29	KVR-146	Vis à tête cylinreique M4x8	1
30	KVR-143	Fer couvrant	1
31	KVR-142	Manche de serrage	1
32	KVR-161	Partie supérieure mobile de cage	1
33	KVR-162	Partie supérieure fixe de cage	1
34	KVR-163	Tige filetée	1
35	KVR-164	Tige cylindrique D5	1
36	KVR-138	Rondelle D4	1
37	KVR-18	Ressort de pression	1
38	KVR-165	Douille filetée M6	2
39	KVR-159	Rondelle d'ajustage D8	6
40	KVR-157	Poignée-étoile	2
41	KVR-158	Roulement coulissant à collerette	2
42	KVR-122	Vis sans tête M5x8	1
43	KVR-145	Vis fraisée M3x5	4
44	KVR-120	Vis sans tête M4x5	1
45	KVR-160	Roulement D24	2
46	KVR-42	Manuel utilisateur	1
47	KVR-71	Graisse spéciale pour l'outil	1
48	KVR-43	Mallette (taille 2)	1
49	216-103-061	Tournevis Torx	1

HÜRNER
SCHWEISSTECHNIK

KONFORMITÄTSERKLÄRUNG
Declaration of Conformity
Déclaration de conformité

Wir / We / Nous

HÜRNER Schweißtechnik
Nieder-Ohmener Str. 26
D-35325 Mücke-Atzenhain

erklären in alleiniger Verantwortung, dass das Produkt
declare under our sole responsibility that the product
déclarons sous notre seule responsabilité que le produit

HÜRNER Sattel-Rohrschälwerkzeug Gr. 2

Rohrschälwerkzeuge für Kunststoffrohre
Pipe Scraping Tool for Plastic Pipes
Outil à gratter pour les tubes en plastique

auf die sich diese Erklärung bezieht, mit den folgenden Normen oder normativen Dokumenten übereinstimmen
to which this declaration relates, are in conformity with the following standards or standardizing documents
auxquels se réfère cette déclaration, sont conformes aux normes et documents de normalisation suivants

CE-Konformität / CE Conformity / Conformité CE
Richtlinie 2006/42 EG soweit anzuwenden / insofar as applying / pour autant qu'appliquable

Andere Normen / Other Standards / Autres normes
DVS 2208-1

Bei einer nicht mit uns abgestimmten Änderung der Maschine oder einer Reparatur von Personen, die nicht von uns im Hause geschult und autorisiert wurden, verliert diese Erklärung ihre Gültigkeit.
Any and all modifications of the device without our prior approval, and any repairs by persons who were not trained and authorized by us, shall cause this declaration to become void.
En cas de modification apportée à l'appareil sans notre accord préable ainsi que de réparation effectuée par des personnes non formées et agréées par non soins, cette déclaration deviendra caduque.

Mücke-Atzenhain
den 10.09.2014

.....

Dipl.-Ing. Michael Lenz
Geschäftsführer
General Manager
Directeur général